BR-W 24 (RW -24BF**)**

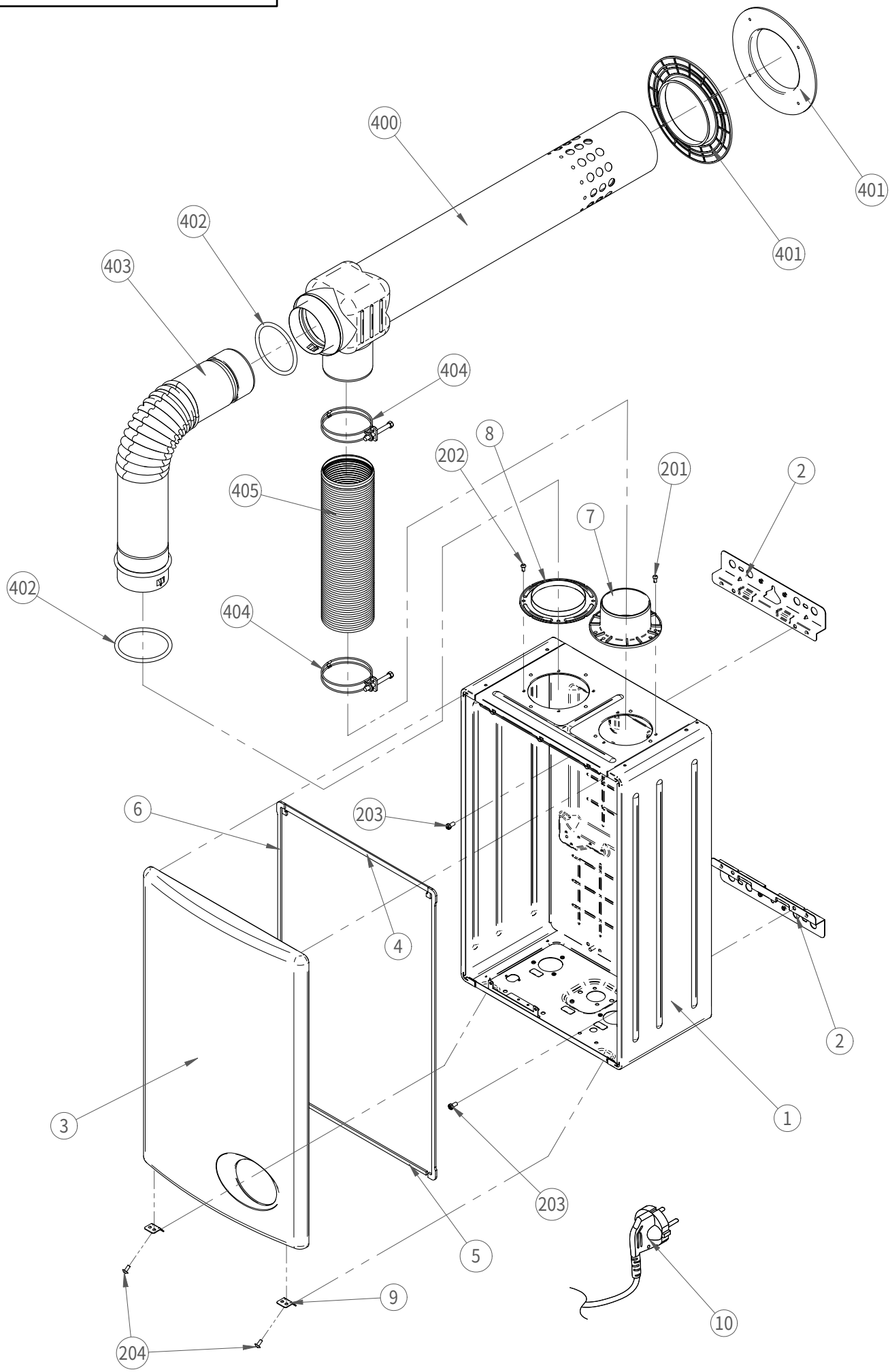

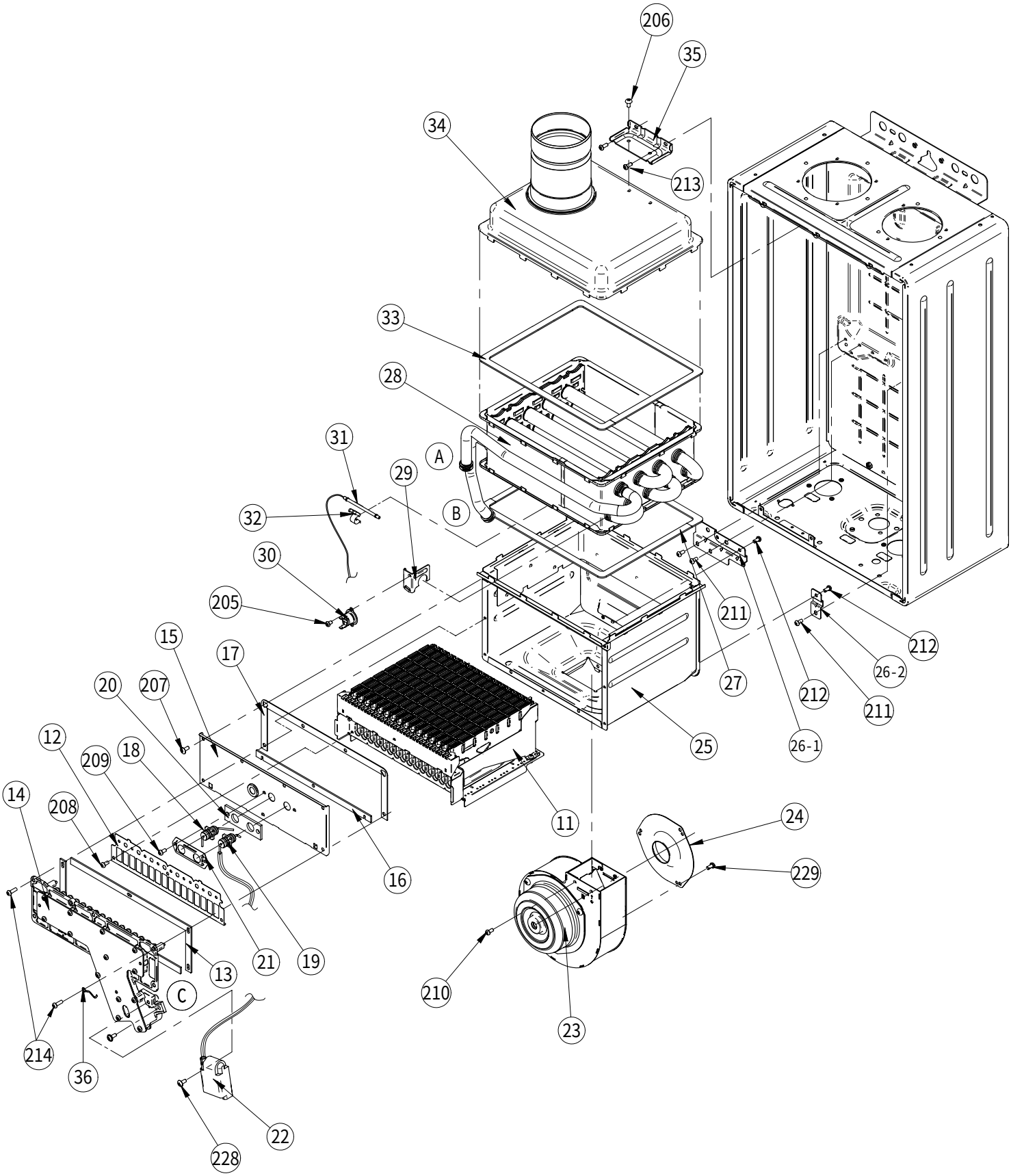
206
35
34
213
33
28
31
A
29
32
B
30
205
211
212
26-2
27
212
211
25
26-1
15
17
20
207
12
209
18
14
208
11
24
229
16
21
19
13
C
210
23
214
36
22
228

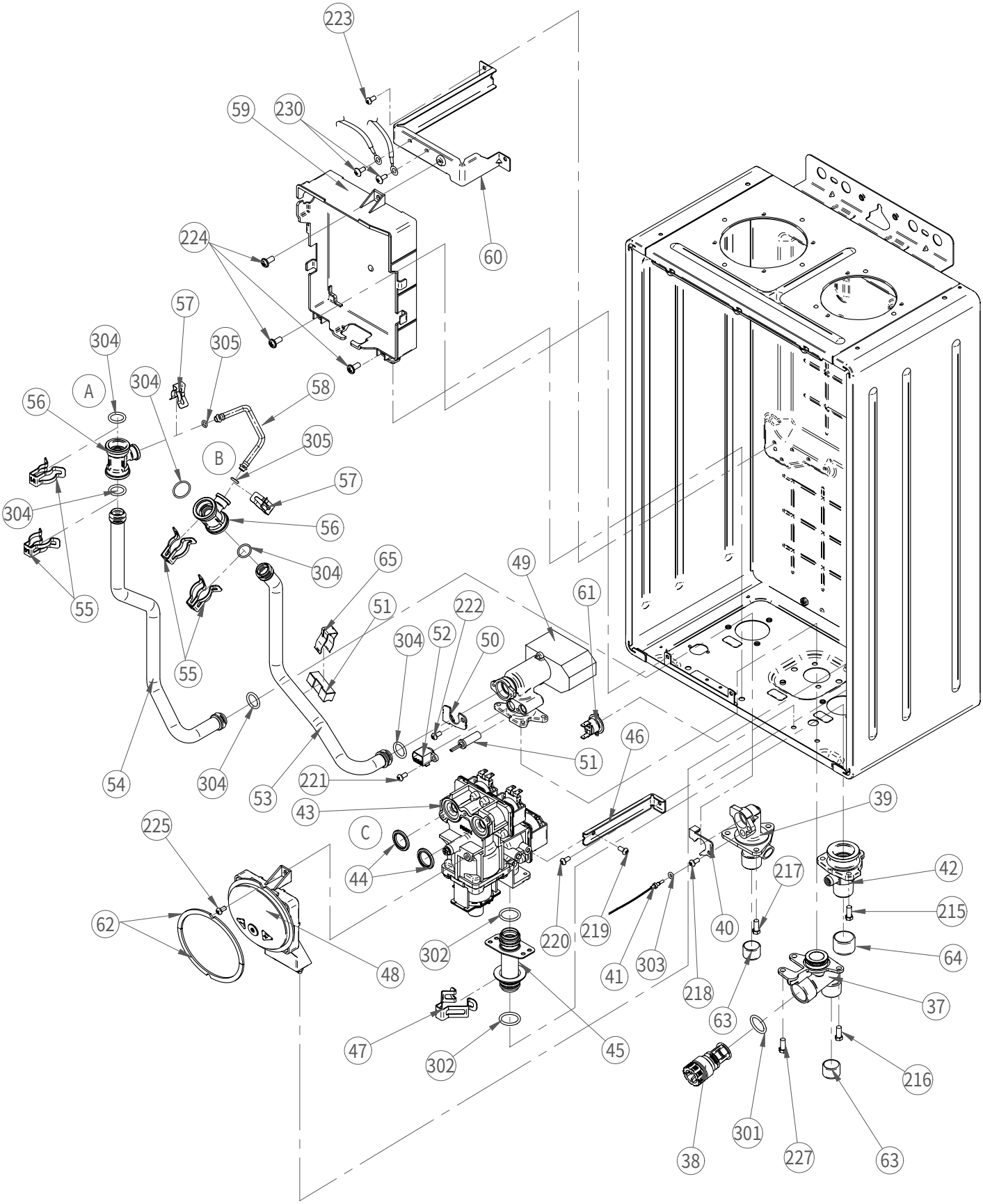
223
59
230
60
224
57
304
305
A
304
58
56
305
B
57
304
56
304
65
49
55
51
222
61
304
52
50
55
51
46
54
304
53
221
43
39
225
C
44
217
42
62
40
215
220
219
64
302
41
303
48
218
37
63
47
45
302
216
301
38
227
63

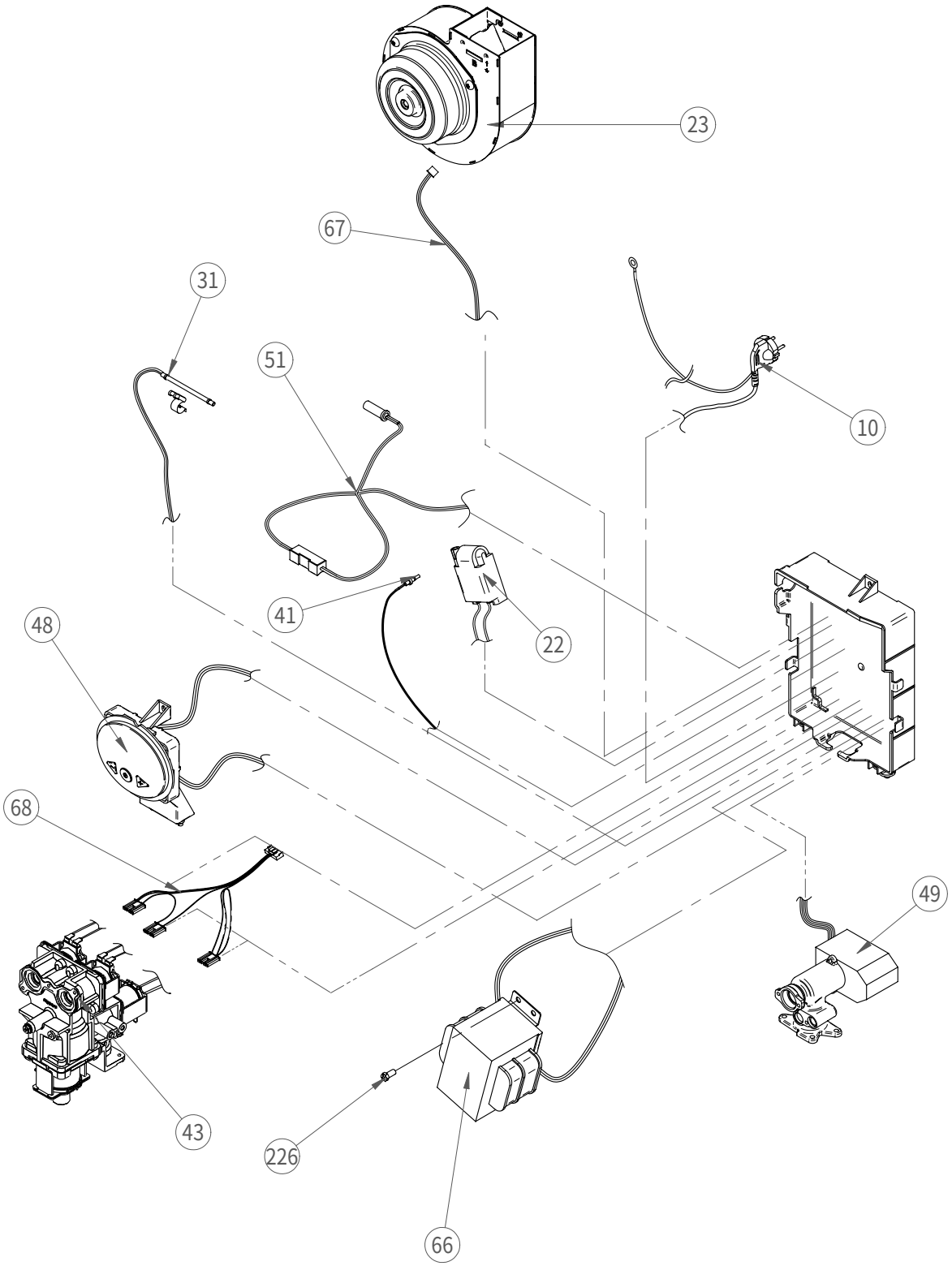
23
67
31
51
10
41
22
48
68
49
43
226
66